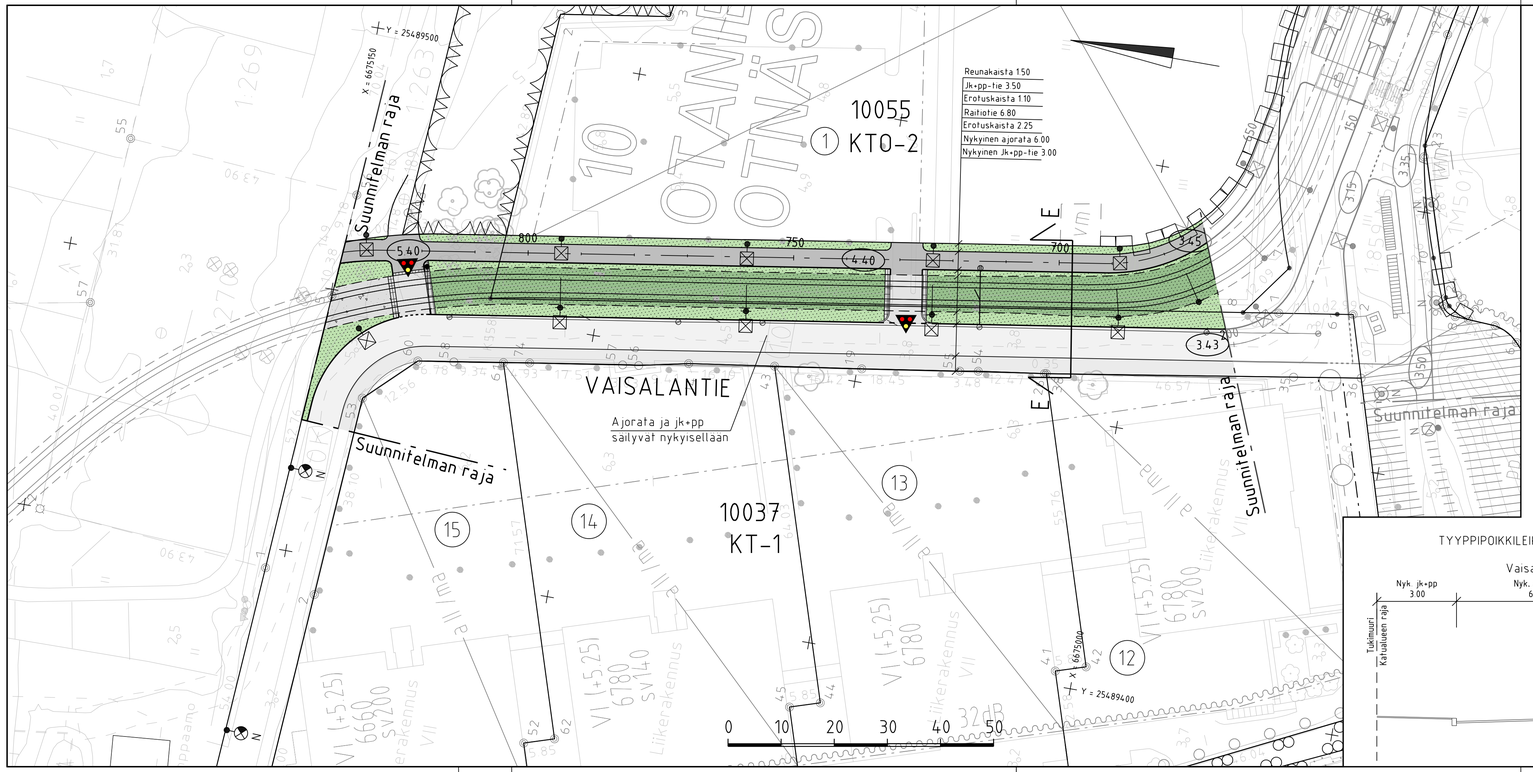

MERKINTÖJEN SELITYS

- jk+pp-tie / jk, asfaltti
- nykyinen ajorata, asfaltti
- nykyinen jk+pp-tie / jk, asfaltti
- kiveys
- raitiotiealue, sepeli/nurmi
- viheralue
- raitiovaunuvalot
- valaisinpylväs
- yhteiskäyttöpylväs
- ajojohdinpylväs
- 4.0 likimääräinen kadun korkeusasema
- säilytettävä / poistettava puu
- reunatuki
- madallettu reunatuki
- upotettu reunatuki
- hulevesiviemäri
- hulevesikaivo

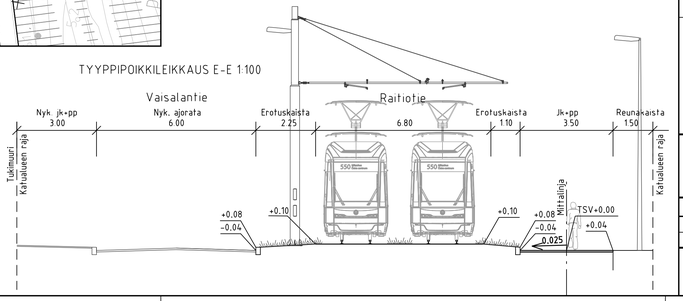

	ESPOON KAUPUNKI KAUPUNKITEKNIIKAN KESKUS	ESBO STAD STADSTEKNIKCENTRALEN	PIIRT SUUNN TARK 25.2.2019 Eleonoora Salminen
ALUE	KAAVA MAARINAUKIO	KAUP OSA 10 OTANIEMI	HYV 25.2.2019 Salla Hänninen PIIR TELA
NIMI	VAISALANTIE		KLENTI 21S, 22S LATTAV
AIHE	KATU		MAAKAA 1:500, 1:100 KOORD JÄRJ ETRS-GK25 KORKEUSJÄRJ N2000
PIIR LAJI	KATUSUUNNITELMA JA TYYPPIPOIKKILEIKKAUS		NRO 7198/006
	HSY n vesihuolto PL 100 00066 HSY p (09) 15611	NRO	HYV TARK HYV TARK
GT	GEOTEKNIIKKA-YKSIKKÖ		KONS SUUNN TARK
SUUNN TARK			
	Raide-Jokerin projektitoimisto Valimotie 1, 00380 Helsinki raidejokeri@hel.fi	HYV. 21.2.2019	Jyrki Oinaanoja
		TARK. 21.2.2019	Teemu Malmelin
		LAAT. 21.2.2019	Timo Ohra-aho, Mari Antere